APFP-UM通用燕尾安装座
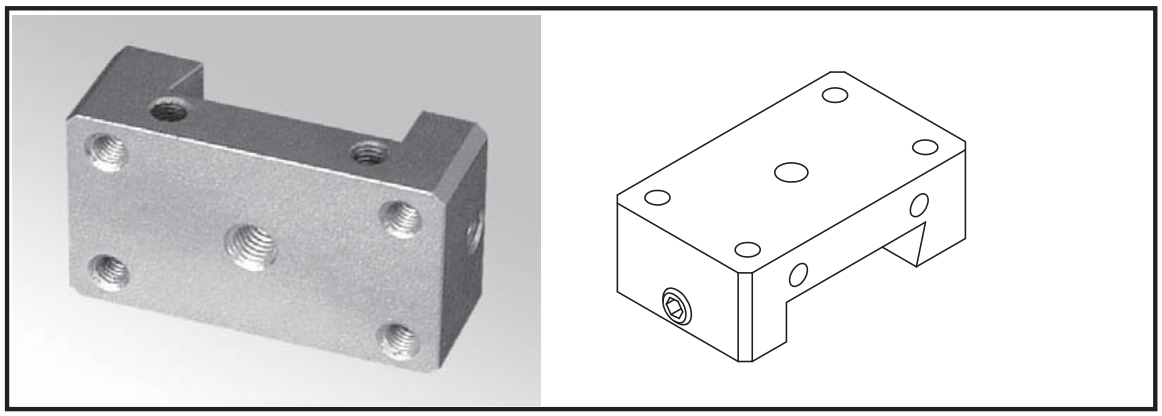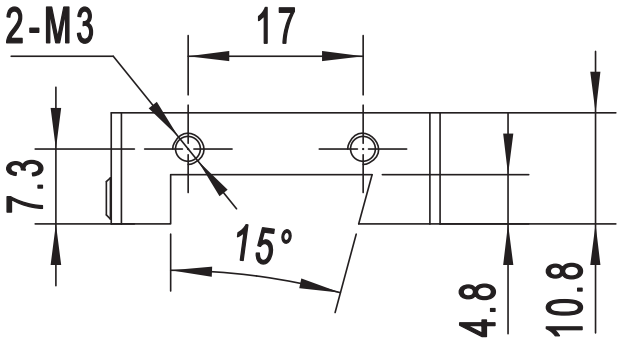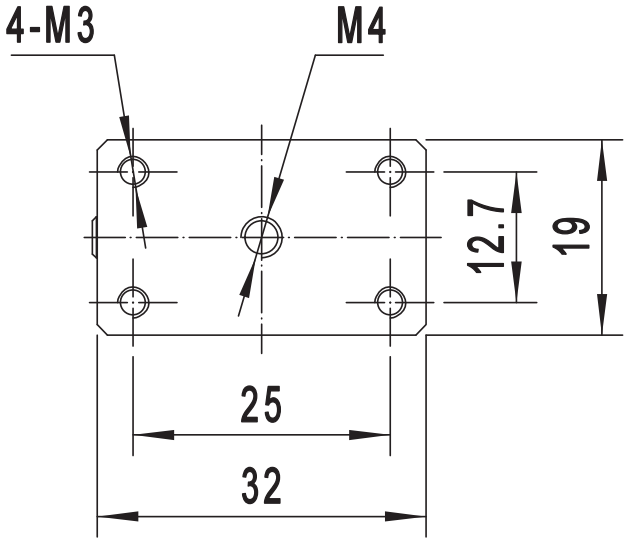
底部燕尾座可直接固定在燕尾槽上，侧面带顶丝，方便拆卸。上方留出 M3 和 M4 的螺纹孔，可安装其它光纤附件。