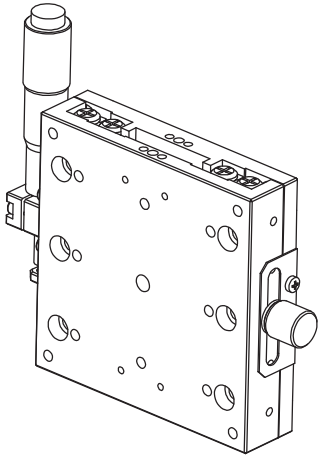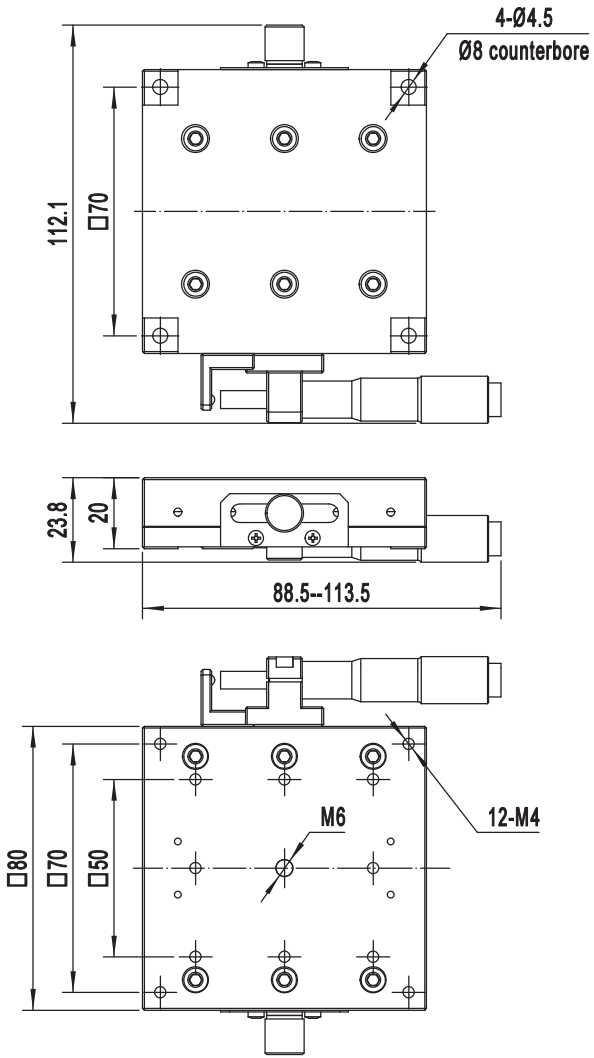AK25A-8020RZ