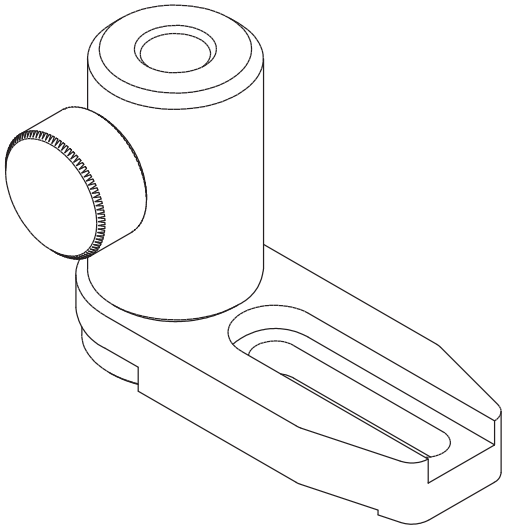

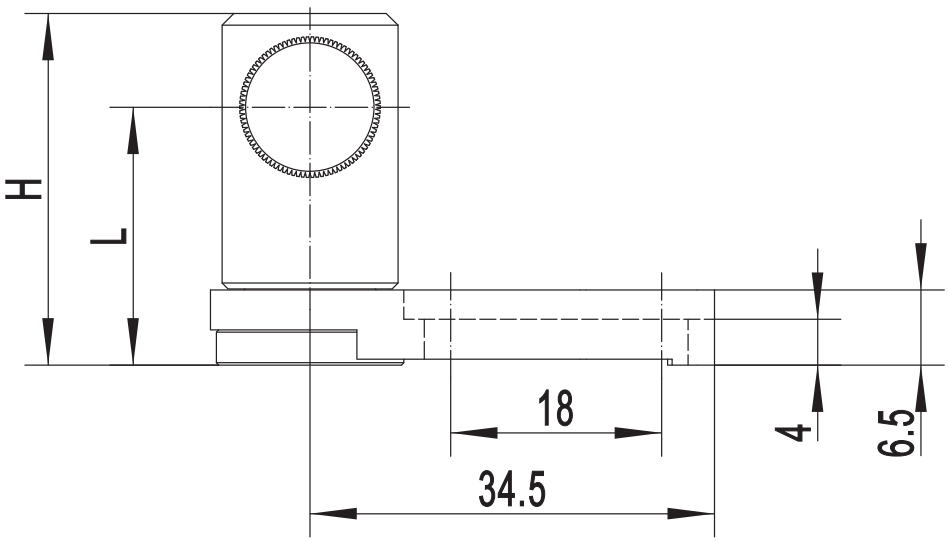
H
L
18
34.5
4
6.5

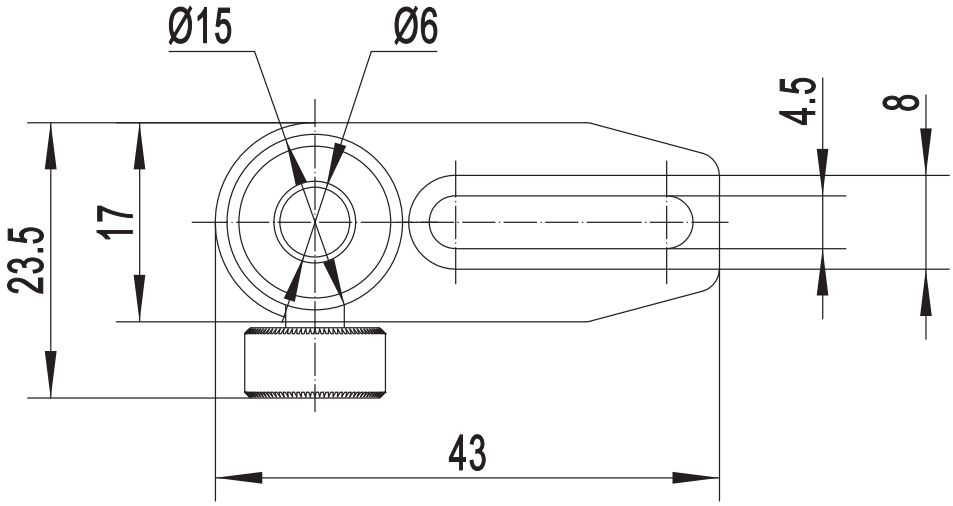
Ø15
Ø6
23.5
17
4.5
8
43